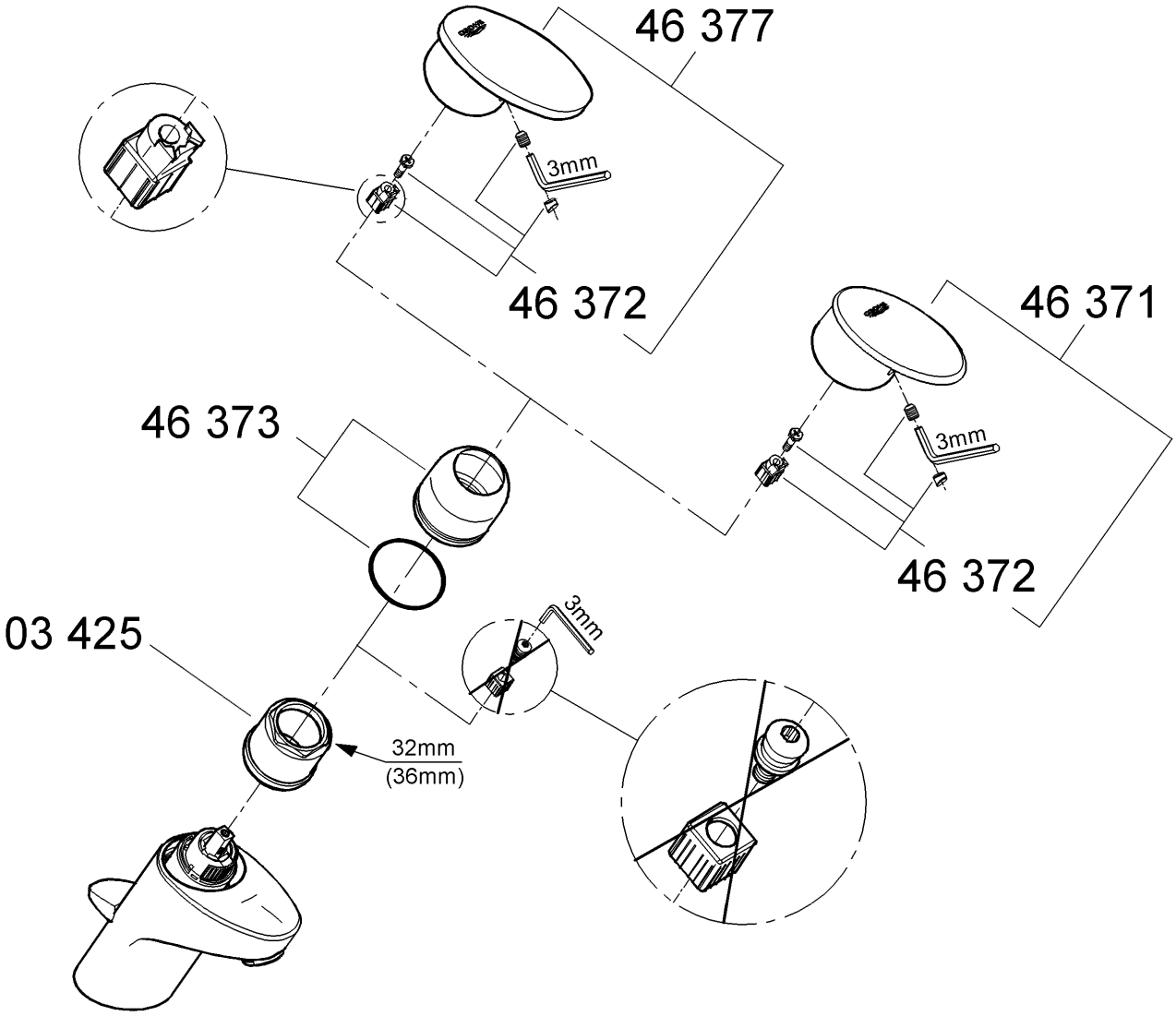GROHE