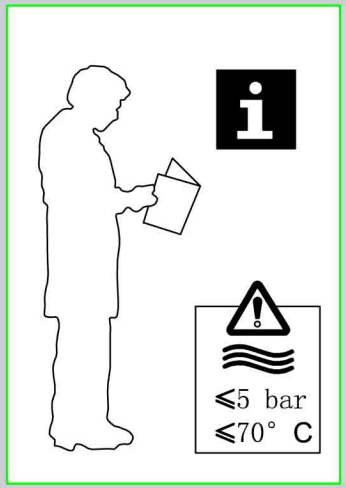


1

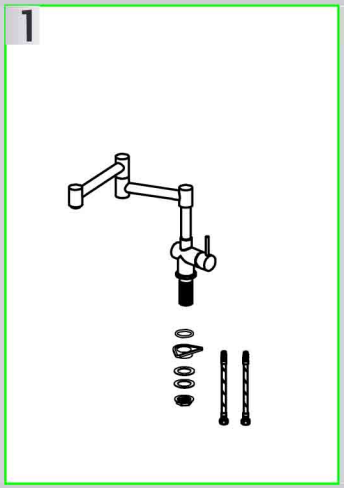

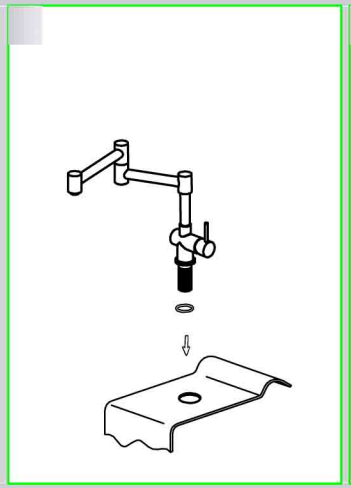

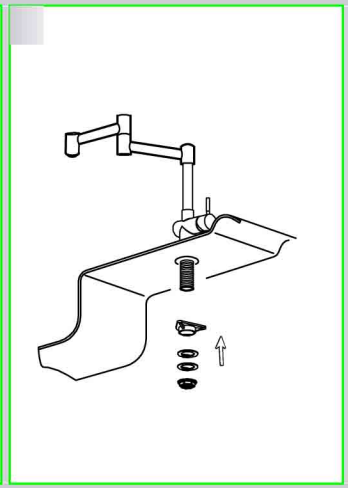

4

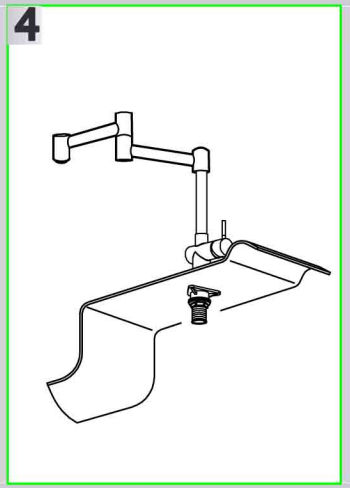

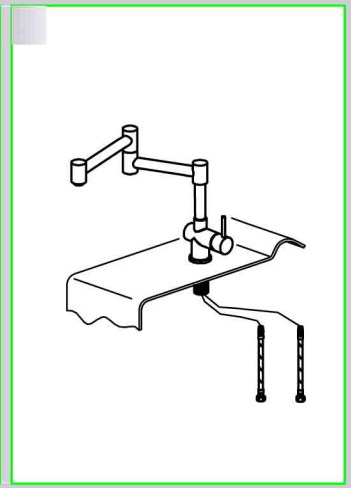

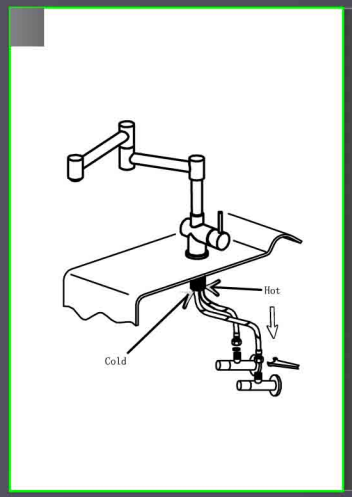


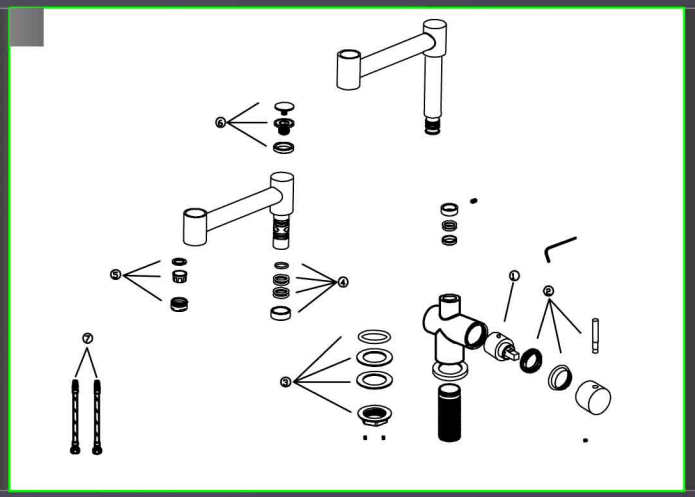

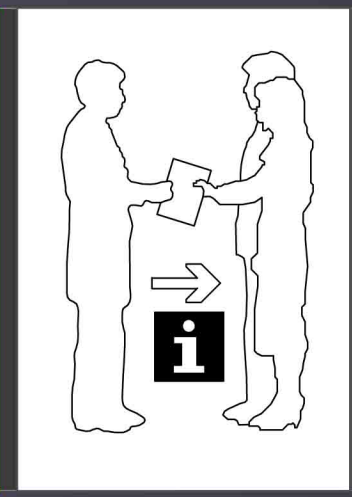

i