GALEON™
Models/Modelos/Modèles
T2771 & T4771

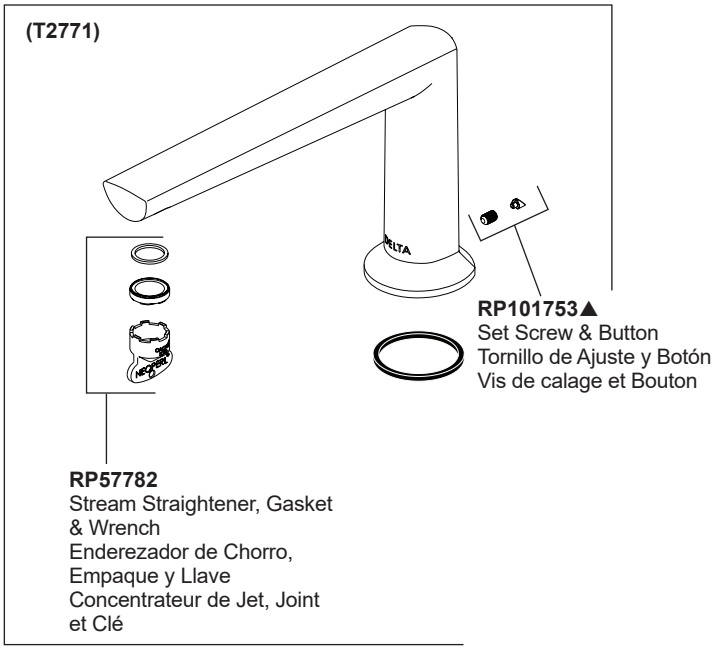

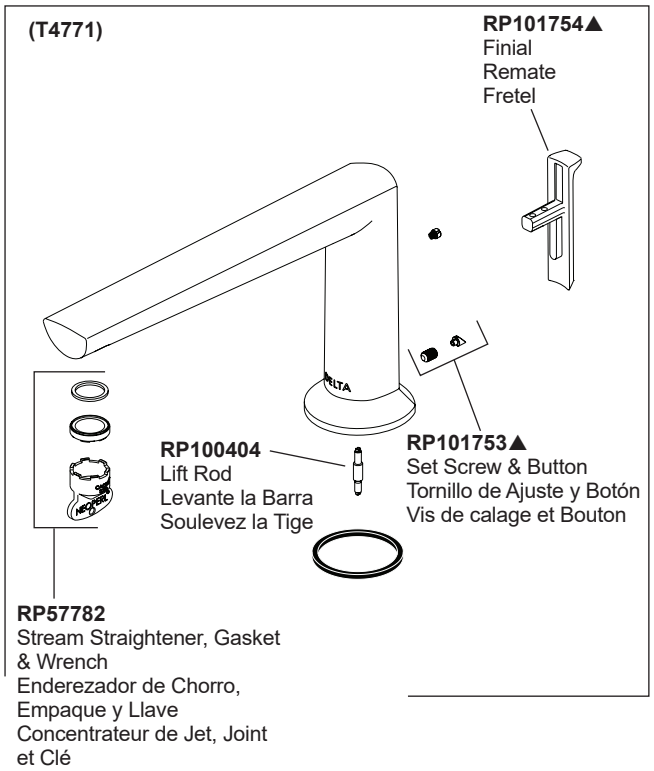

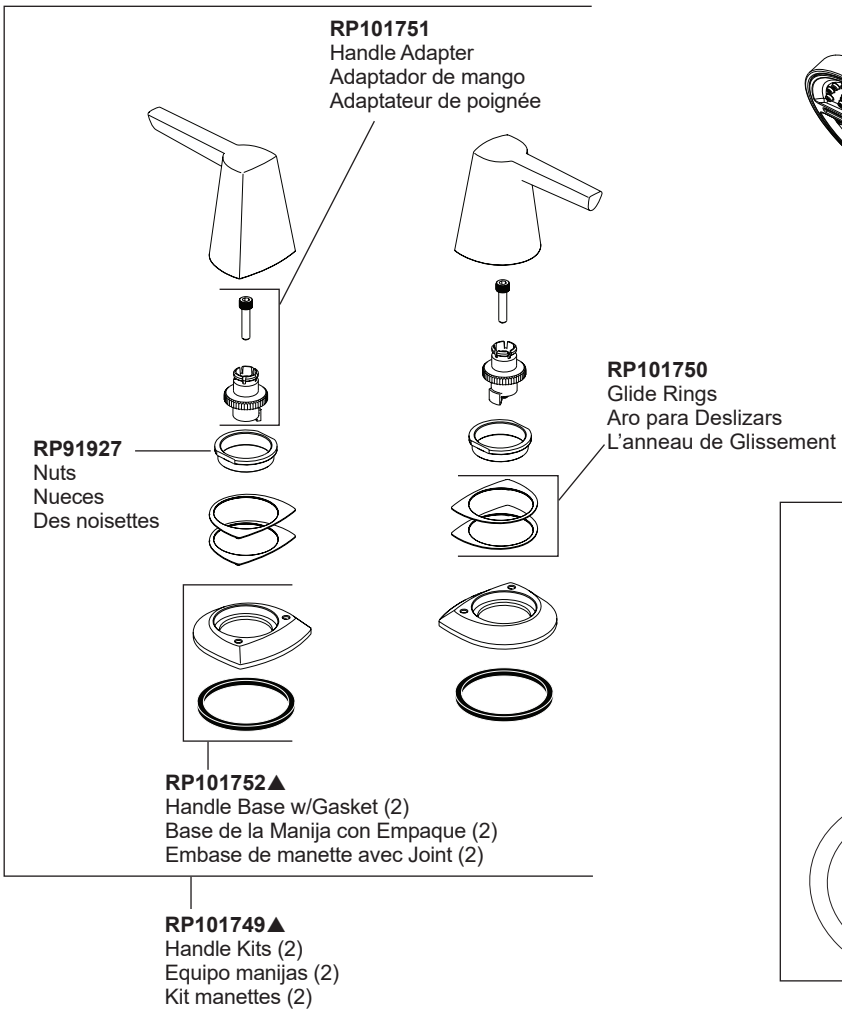

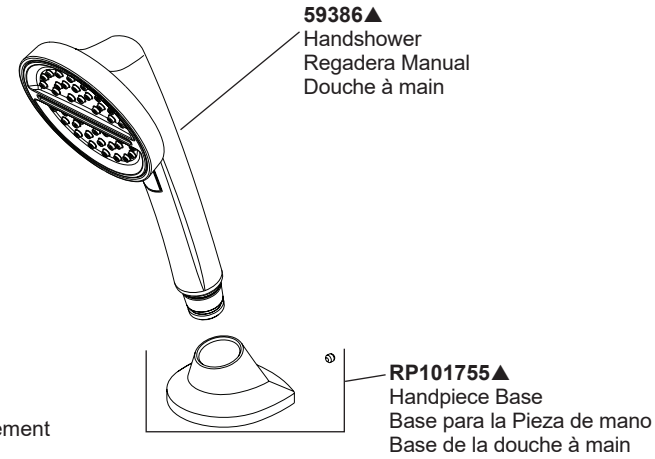

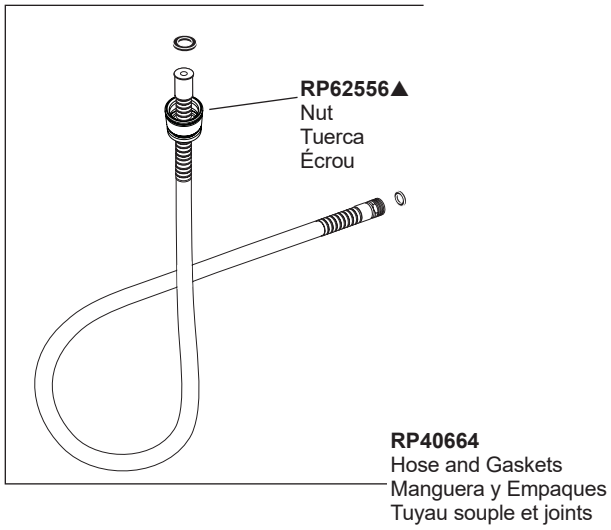

▲Specify Finish / Especifíque el Acabado / Précisez le Fini