Models / Modelos / Modèles

T66T022-▲LHP

Frank Lloyd Wright® Bath Collection by Brizo®

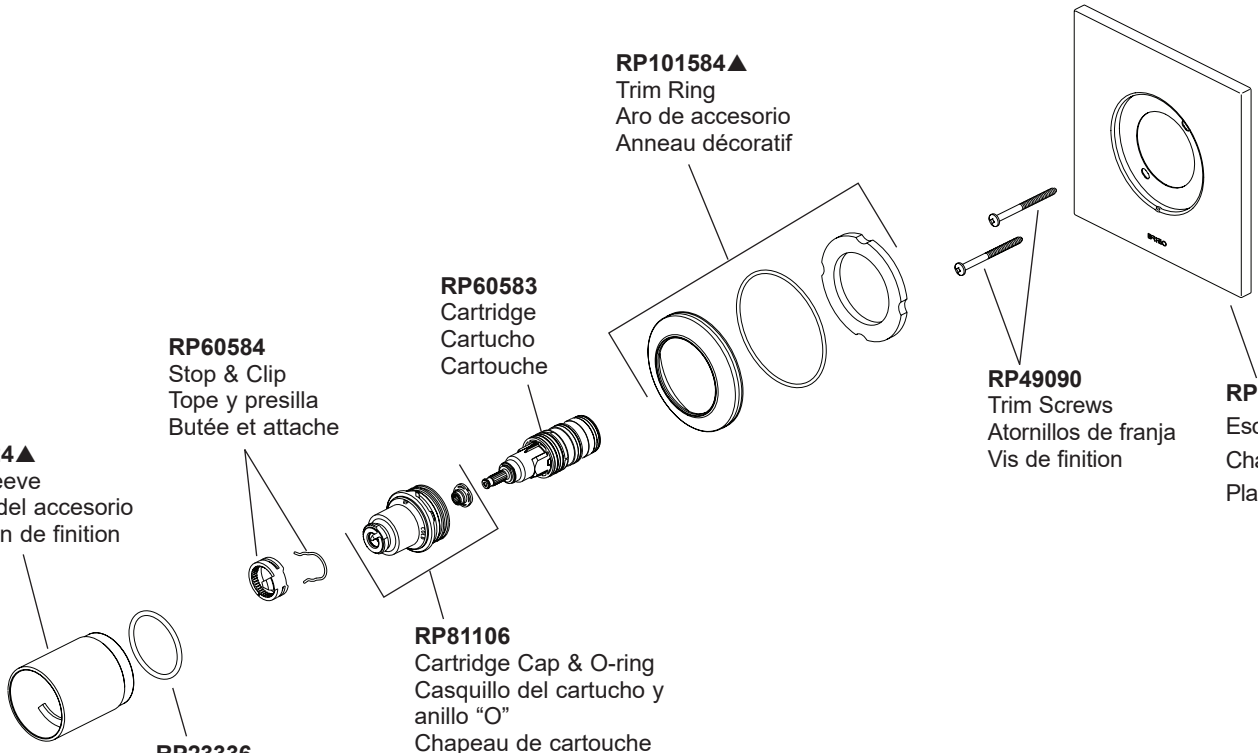

RP72604
Optional Extension Kit
Kit opcional de la extensión
Kit facultatif de rallonge

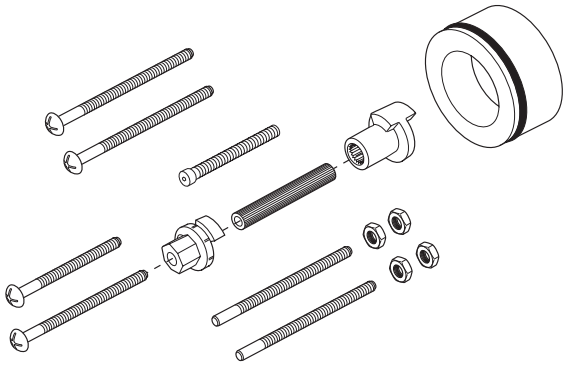

Installation reference available on instruction sheet 75200.

Referencia de la instalación disponible en la hoja de instrucción 75200.

Référence d’installation disponible sur la feuille d’instruction 75200.

HL6622-▲
Lever Handle
Manijas de palanca
Poignées à levier

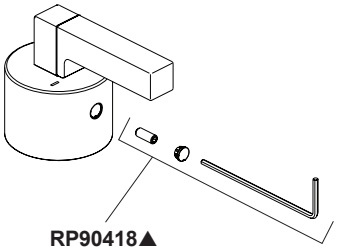

RP90418▲
Set Screw, Button & Wrench
Tornillo, botón de zjuste y llave
Vis de calage, bouton et clé

▲Specify Finish / Especifíque el acabado / Précisez le fini