Model/Modelo/Modèle
RP100632▲

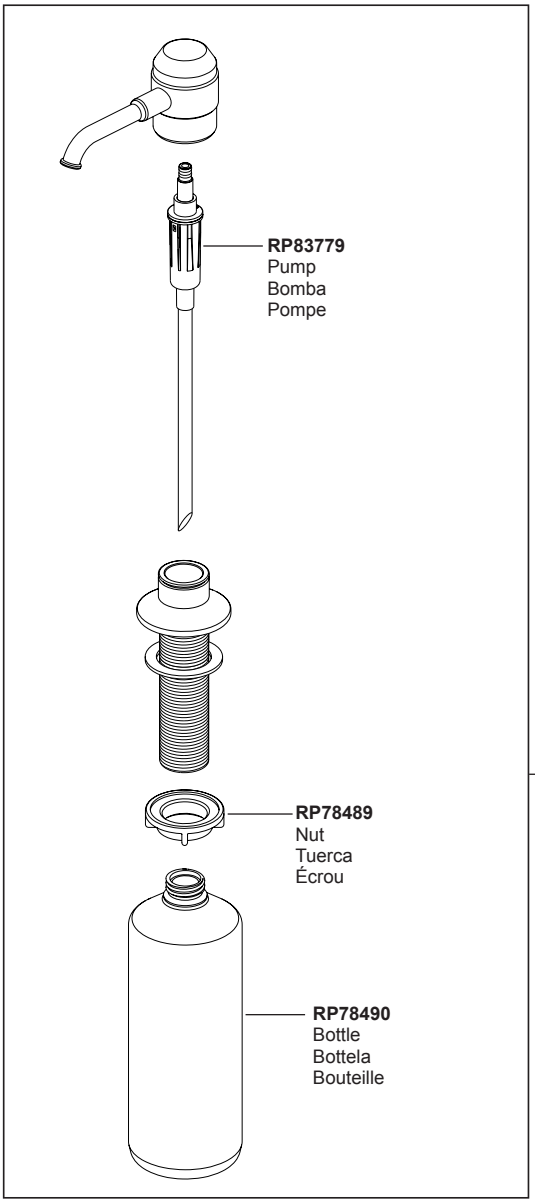

▲ Specify Finish/ Especifíque el Acabado / Précisez le Fini